ZDZISŁAW OLEJNIK BIURO PROJEKTOWE DROGOWNICTWA "RONDO" 63-900 Rawicz, ul. Józefa Miedzińskiego 6H/10, (Telefaks 65-5454066)					
Adres obiektu	Droga gminna w Rogożewie				
Nazwa zadania	Przebudowa drogi gminnej w Rogożewie			Stadium	PBW
				Skala	1 : 100/100
Rysunek	**PRZEKROJE POPRZECZNE - Odcinek nr 1**			Rysunek nr	4/1
				Data oprac.	06.2016
Funkcja	Tytuł, imię i nazwisko	Specjalność	Zakres	Nr upr. bud.	Podpis
Projektant	Inż. Zdzisław Olejnik	Konstrukcyjno - inżynieryjna	Wskazany w decyzji	863/86/Lo	

Pik = 0+000,00

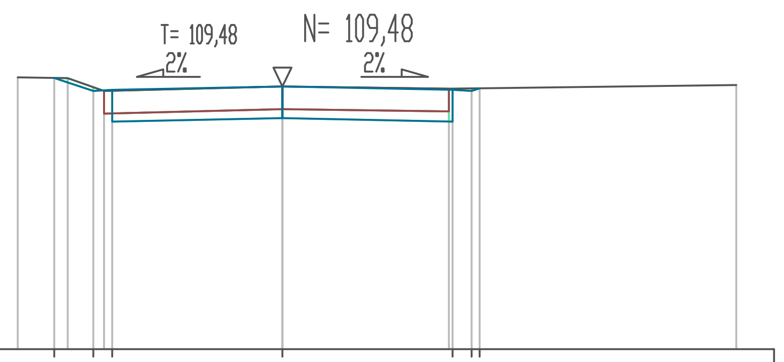

P.P. = 106,00

RZĘDNE PROJ.	109,59 109,42 109,44 109,48 109,44 109,42 109,46
RZĘDNE KONS.	109,02 109,06 109,02
RZĘDNE TEREN	109,60 109,59 109,42 109,48 109,45 109,50
ODLEGŁOŚCI	-3,50 -3,02 -2,84 -2,50 -2,36 -2,25 0,00 2,20 2,25 2,50 2,61 6,00

Pik = 0+072,80

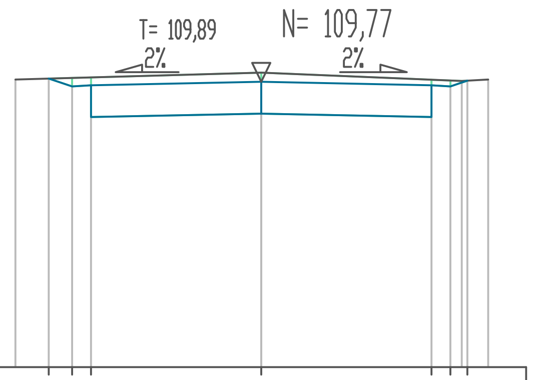

P.P. = 106,00

RZĘDNE PROJ.	109,81 109,71 109,72 109,77 109,72 109,71 109,78
RZĘDNE KONS.	109,30 109,35 109,30
RZĘDNE TEREN	109,80 109,89 109,78 109,80
ODLEGŁOŚCI	-3,25 -2,81 -2,50 -2,25 0,00 2,25 2,50 2,65 2,72 3,00

Pik = 0+135,57

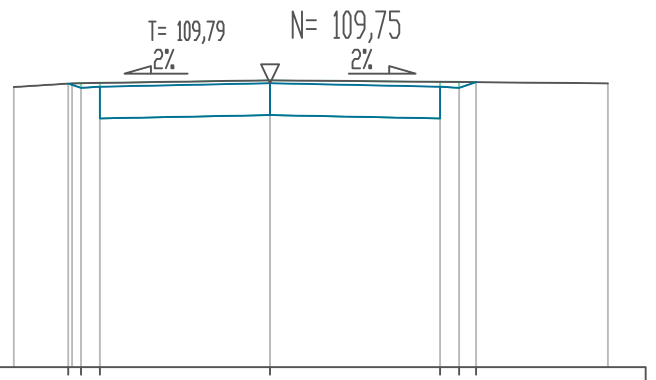

P.P. = 106,00

RZĘDNE PROJ.	109,75 109,69 109,71 109,75 109,71 109,69 109,77
RZĘDNE KONS.	109,29 109,33 109,29
RZĘDNE TEREN	109,70 109,75 109,79 109,75
ODLEGŁOŚCI	-3,39 -2,67 -2,62 -2,50 -2,25 0,00 2,25 2,50 2,73 4,47

Pik = 0+014,88

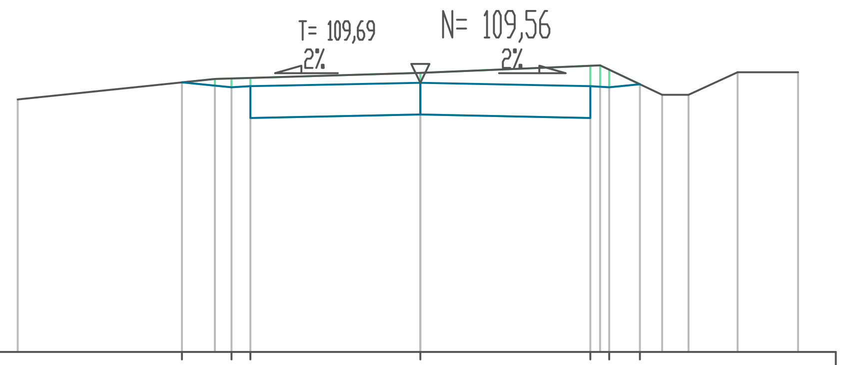

P.P. = 106,00

RZĘDNE PROJ.	109,56 109,50 109,51 109,56 109,51 109,50 109,54
RZĘDNE KONS.	109,09 109,14 109,09
RZĘDNE TEREN	109,34 109,61 109,69 109,79 109,40 109,40 109,70 109,70
ODLEGŁOŚCI	-5,33 -3,16 -2,72 -2,50 -2,25 0,00 2,25 2,38 2,50 2,91 3,20 3,55 4,20 5,00

Pik = 0+100,24

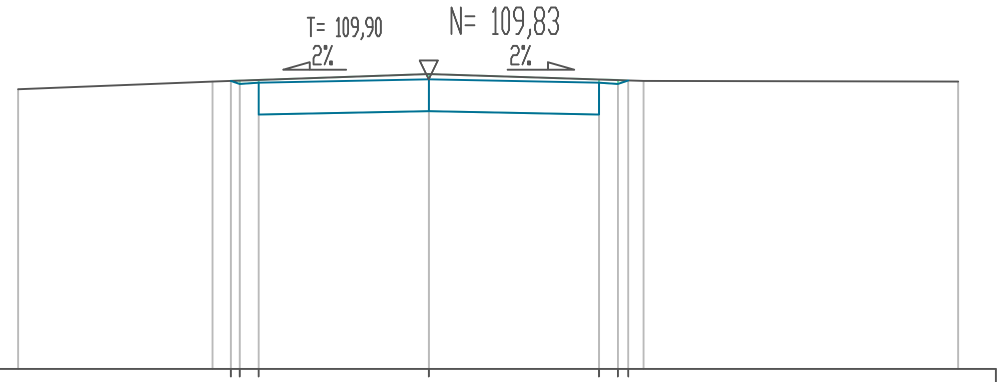

P.P. = 106,00

RZĘDNE PROJ.	109,81 109,77 109,79 109,83 109,79 109,77 109,82
RZĘDNE KONS.	109,37 109,41 109,37
RZĘDNE TEREN	109,70 109,80 109,90 109,81 109,80
ODLEGŁOŚCI	-5,43 -2,86 -2,62 -2,50 -2,25 0,00 2,25 2,50 2,64 2,84 7,00

Pik = 0+154,85

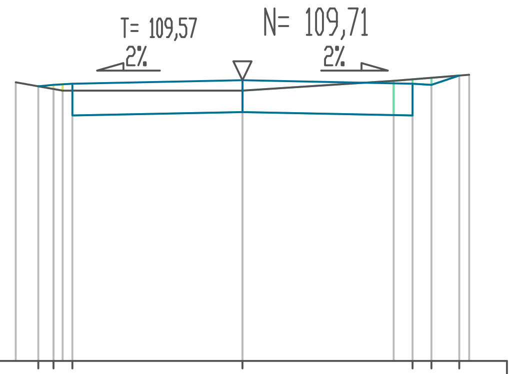

P.P. = 106,00

RZĘDNE PROJ.	109,63 109,65 109,66 109,71 109,66 109,65 109,77
RZĘDNE KONS.	109,24 109,29 109,24
RZĘDNE TEREN	109,68 109,57 109,57 109,70 109,78
ODLEGŁOŚCI	-3,00 -2,70 -2,50 -2,38 -2,25 0,00 2,00 2,25 2,50 2,87 3,00

Pik = 0+041,27

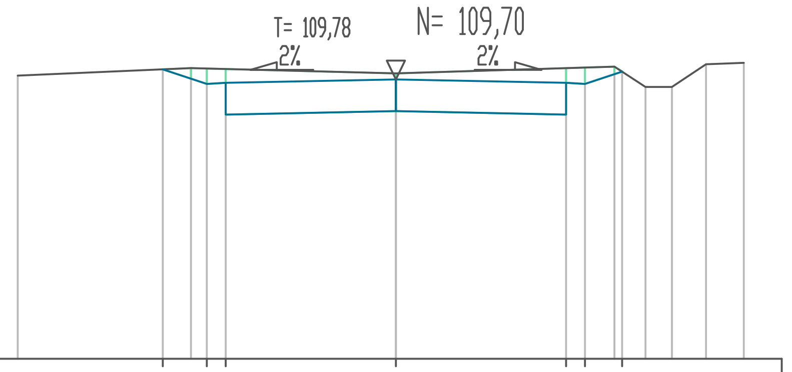

P.P. = 106,00

RZĘDNE PROJ.	109,83 109,64 109,65 109,70 109,65 109,64 109,80
RZĘDNE KONS.	109,24 109,28 109,24
RZĘDNE TEREN	109,75 109,85 109,78 109,87 109,60 109,60 109,90 109,92
ODLEGŁOŚCI	-5,00 -3,08 -2,71 -2,50 -2,25 0,00 2,25 2,50 2,89 2,99 3,30 3,65 4,10 4,60

Pik = 0+115,32

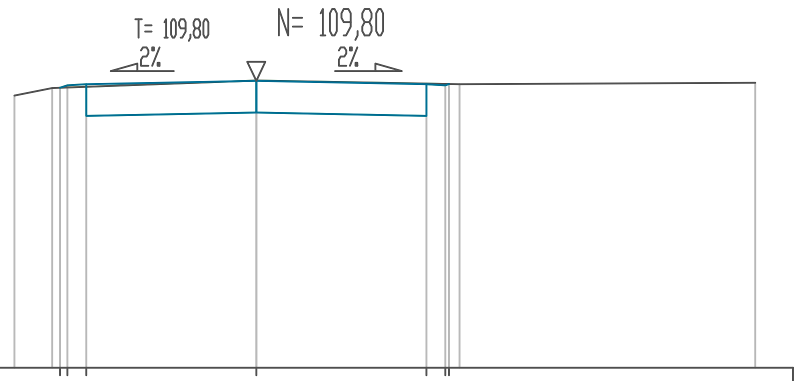

P.P. = 106,00

RZĘDNE PROJ.	109,70 109,74 109,75 109,80 109,75 109,74 109,75
RZĘDNE KONS.	109,33 109,38 109,33
RZĘDNE TEREN	109,60 109,70 109,80 109,75 109,77
ODLEGŁOŚCI	-3,20 -2,70 -2,60 -2,50 -2,25 0,00 2,25 2,50 2,55 2,69 6,60

Pik = 0+162,29

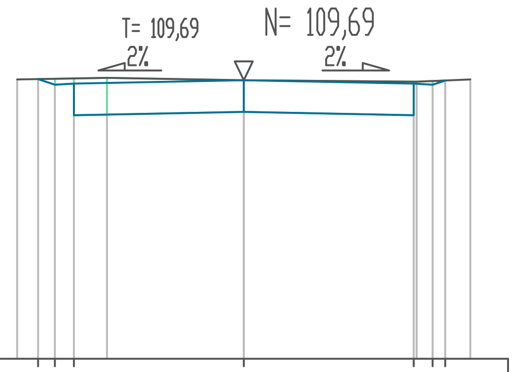

P.P. = 106,00

RZĘDNE PROJ.	109,70 109,63 109,65 109,69 109,65 109,63 109,69
RZĘDNE KONS.	109,23 109,27 109,23
RZĘDNE TEREN	109,70 109,72 109,69 109,67 109,70
ODLEGŁOŚCI	-3,00 -2,72 -2,50 -2,25 -1,81 0,00 2,25 2,39 2,50 2,67 3,00